D Anhängevorrichtung Montage- und Betriebsanleitung, Originalbetriebsanleitung

CZ ZávČsné zaĜízení MontáŸní a provozní návod

DK Anhængertræk Montage- og driftsvejledning

E Enganche Instrucciones de montaje y de servicio

F Attelage Notice de montage et d'utilisation

FIN Perävaunun vetolaite Asennus- ja käyttöohjeet

GB Tow bar Installation and Operating Instructions

GR ά ĮŘIĴ ňŞ ûĺ ÕňŞ8 ë ¡ ŞÛĦ 8 ı 8Ĥ ı ďƷ ŊƷ ęÛŞ ı Ş8 ţ ¡ Ţƻ ì ŢƷ ŋ8 ďÛĦ 8

HU Vonóhorog Beszerelési utasítás

I Gancio di traino Istruzioni di montaggio e per l'uso

N Tilhengerfeste Monterings- og bruksanvisning

NL Trekhaak Montage- en gebruikshandleiding

PL Hak holowniczy Instrukcja montaĮ u i eksploatacji

RUS ąŲ ı ŷə-ʔ ħ ŧ ı [ŷąs ı i ħ i ħ ŧ əǵ [G ɑ̃ŧ ı ą [ə ŧ əąs G

S Dragkrok Monterings- och bruksanvisning

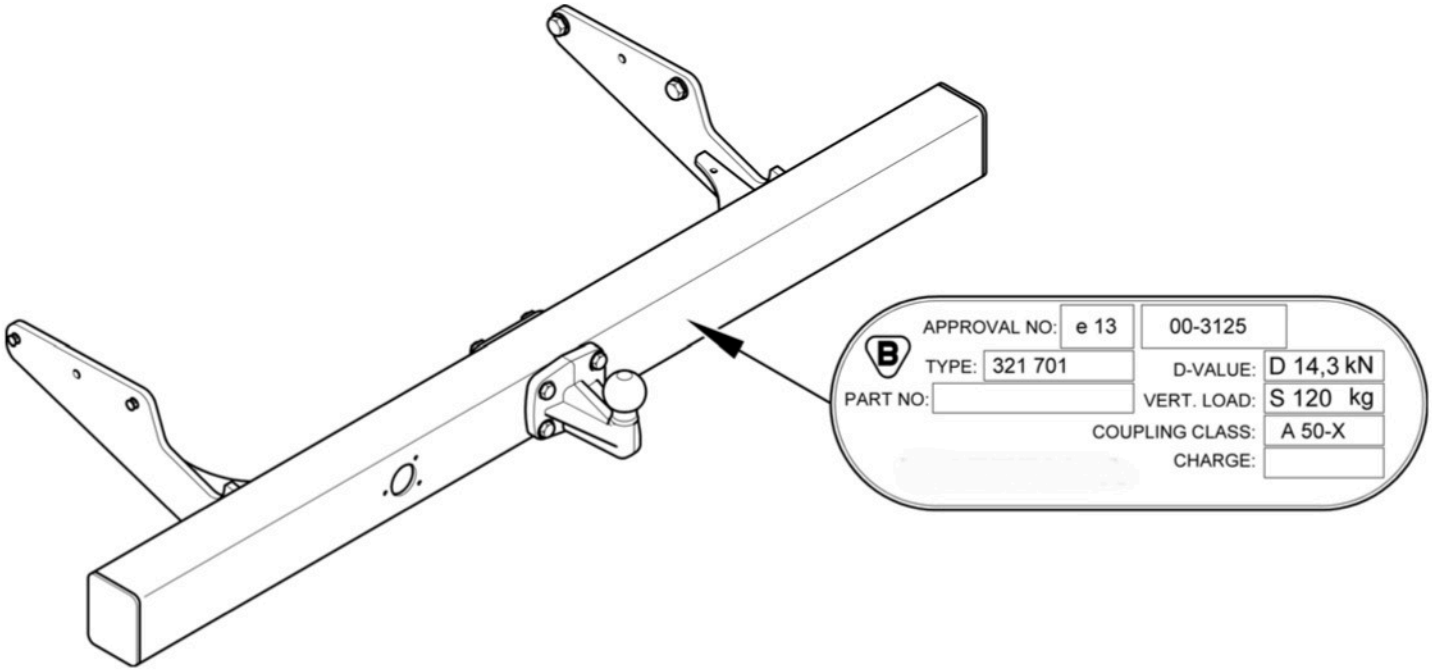

321 794 600 001

VW Amarok (2H)

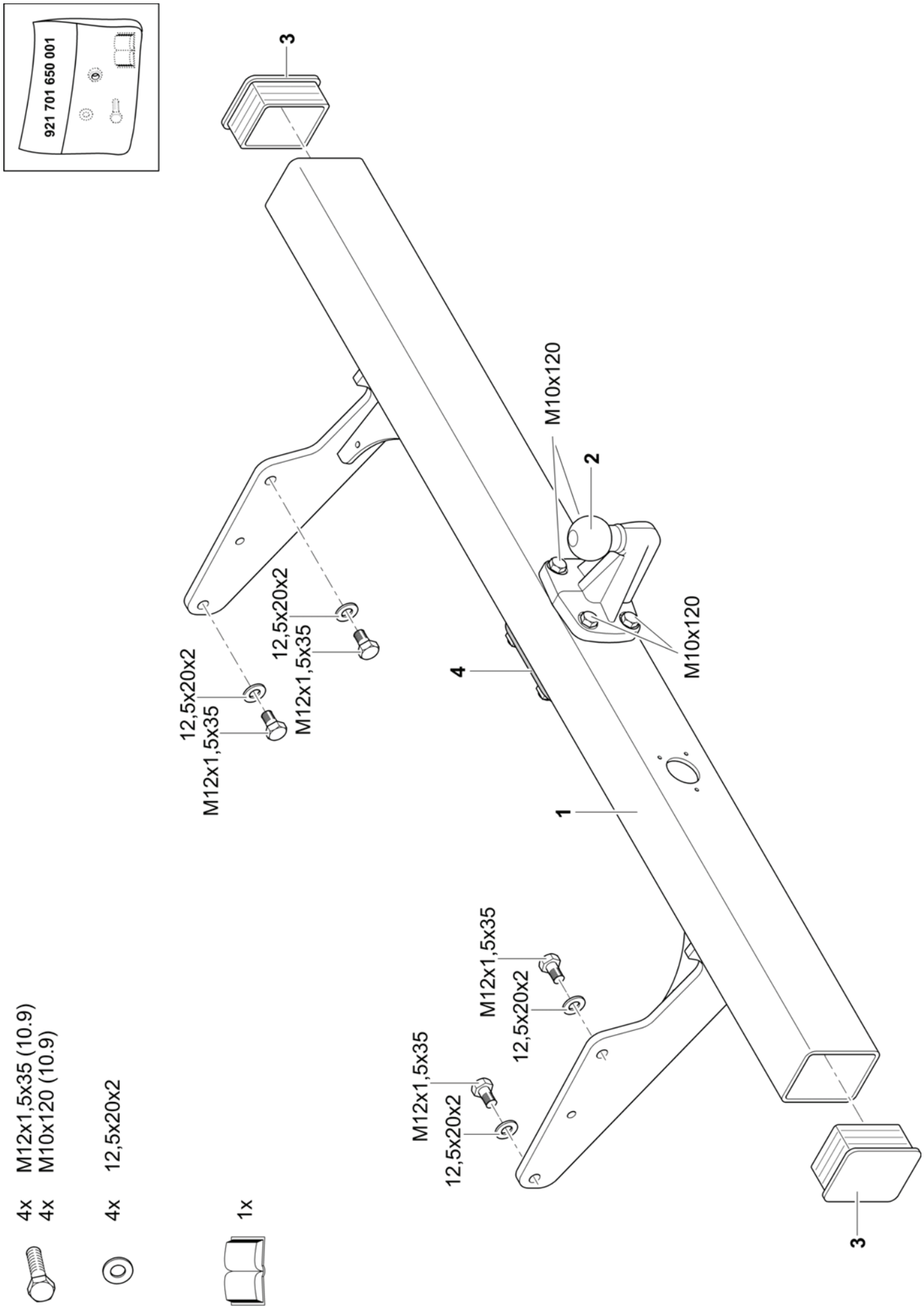
921 701 650 001
3
M10x120
2
12,5x20x2
M12x1,5x35
12,5x20x2
M12x1,5x35
4
M10x120
1
M12x1,5x35
12,5x20x2
M12x1,5x35
12,5x20x2
3
4x M12x1,5x35 (10.9)
4x M10x120 (10.9)
4x 12,5x20x2
1x

D

Nationale Richtlinien über die Anbauabnahmen sind zu beachten.
Jegliche Änderungen bzw. Umbauten an der Anhängevorrichtung sind verboten. Sie führen zum Erlöschen der Betriebserlaubnis.
Isoliermasse bzw. Unterbodenschutz am Kfz. - falls vorhanden - im Bereich der Anlageflächen der Anhängevorrichtung entfernen.
Die Anhängevorrichtung dient zum Ziehen von Anhängern und zum Betrieb von Lastenträgern. Artfremde Benutzung ist verboten.
Bei Fahrzeugen mit Einparkhilfe können nach Montage der Anhängevorrichtung Fehlfunktionen auftreten, da Teile (Kugelstange, Kupplungskugel) im Erfassungsbereich der Sensoren liegen könnten. In diesem Fall sollte der Erfassungsbereich angepasst oder die Einparkhilfe deaktiviert werden. Bei Verwendung von Anhängevorrichtungen mit abnehmbaren bzw. schwenkbaren Kugelstangen ist eine Fehlfunktion der Einparkhilfe nicht zu erwarten, wenn die Kugelstange aus der Betriebsposition genommen wird.
Die Anhängevorrichtung ist ein Sicherheitsteil und darf nur von Fachunternehmen montiert werden. Bei falscher Montage besteht schwere Unfallgefahr! Der deutsche Text dieser Anleitung ist bindend. Änderungen vorbehalten.

CZ

Je nutné dodrYovat místní smČrnice o demontáYi nástaveb.
Ve□keré zmČny pØ□p. pØestavby taYného zaØízení jsou zakázány. Mají za následek zánik platnosti povolení k provozu.
Izolaþní hmotu popØ ochranu spodku podlahy vozidla - pokud existují - je nutné v oblasti dosedacích ploch taYného zaØízení odstranit.
TaYné zaØízení je urþeno k taYení pØívČsÛ a k provozu nosiþÛ nákladu. PouYití k jinému úþelu je zakázáno.
U vozidel s pomocným parkovacím zaØízením se mohou po montáYi závČsného zaØízení vyskytnout chybné funkce, protoYe souþásti (tyþ s koulí, kulová hlavice spojky) mohou leYet v oblasti detekování snímaþÛ. V tom pØípadČ by mØl být upraven rozsah snímání nebo by mØlo být deaktivováno pomocné parkovací zaØízení. PØi pouYití taYných zaØízení s odnímatelnou pØ□p. výkyvnou tyþí s koulí nebude docházet k chybné funkci pomocného parkovacího zaØízení, pokud bude tyþ s koulí demontována z provozní polohy.
TaYné zaØízení je bezpeþnostní souþást, kterou smí montovat pouze odborné podniky. PØi chybné montáYi hrozí váYné nebezpeþí nehody! NČmecký text tohoto návodu je závazný. ZmČny vyhrazeny.

DK

De nationale direktiver for afmontering af påmonterede dele skal overholdes.
Enhver ændring eller ombygning på anhængertrækket er forbudt. Dette medfører, at typegodkendelsen udløber.
Fjern isoleringsmassen hhv. undergulvsbeskyttelsen på personbilen. - hvis monteret - i området for anhængertrækkets anlægsflade.
Anhængertrækket anvendes til trækning af anhængere og brug af ladvogne. Ikke-bestemmelsesmæssig anvendelse er forbudt.
Ved køretøjer med parkeringshjælp kan der opstå fejlfunktioner efter montering af anhængertrækket, da der kan ligge dele (kuglestang, koblingskugle) i følernes dækningsområde. I dette tilfælde skal dækningsområdet tilpasses eller parkeringshjælpen deaktiveres. Ved anvendelse af anhængertræk med aftagelige eller svingbare kuglestænger bør der ikke opstå fejlfunktioner i parkeringshjælpen, når kuglestangen stilles ud af driftsposition.
Anhængertrækket er en sikkerhedsdel og må kun monteres af autoriserede firmaer. Ved forkert montering er der fare for alvorlige uheld! Den tyske tekst i denne vejledning er bindende. Ret til ændringer forbeholdes.

E

Deben respetarse las directivas nacionales referentes a controles de enganches.
Está prohibido modificar o remodelar el dispositivo de remolque. La consecuencia sería la invalidación del permiso de circulación.
Quitar la masa aislante o la protección de los bajos del vehículo - si existen - en el área donde se haya de acoplar del enganche.
El dispositivo de remolque está previsto para el arrastre de remolques y para la operación de portadores de carga. Está prohibido su uso para fines de otra índole.
En vehículos con ayuda al estacionamiento puede surgir fallos de funcionamiento tras el montaje del dispositivo de remolque, ya que las piezas (barra de bola, acople de bola) pueden estar en la zona de alcance de los sensores. En este caso se debe regular el área de registro o desactivar el auxiliar de estacionamiento. Si se emplean dispositivos de remolque a bola extraíble u orientable, es improbable que ocurra un error en el auxiliar de estacionamiento cuando se ha quitado la barra de bola.
La bola de enganche es un elemento de seguridad y sólo se debe permitir su montaje a personal cualificado. ¡En caso de montaje erróneo existe peligro de accidentes graves! Es vinculante el texto alemán de estas instrucciones.
Nos reservamos el derecho a efectuar modificaciones.

F

Les dispositions nationales concernant la réception à titre isolé doivent être respectées.
Toute modification ou transformation du dispositif d'attelage est interdite. Elle entraînerait l'annulation de la réception.
Le cas échéant, enlever l'insonorisant ou la protection sous caisse du véhicule dans la zone des surfaces d'appui.
Le dispositif d'attelage est destiné à tirer des remorques ou à utiliser des porte-charges. Toute utilisation à des fins autres que celles prévues est interdite.
Lorsque les véhicules sont équipés de radars de recul, des dysfonctionnements peuvent survenir une fois le dispositif d'attelage monté, car des pièces (attelage, rotule) peuvent se trouver dans la zone de détection des capteurs. Il est alors nécessaire d'adapter la zone de détection en conséquence ou de désactiver le radar de recul. Avec des dispositifs d'attelage équipés de rotules démontables ou escamotables, un dysfonctionnement du détecteur d'obstacles est improbable si vous ne mettez pas la boule d'attelage en position de service.
Le dispositif d'attelage est un équipement de sécurité et doit être mis en place exclusivement par un atelier spécialisé. Un montage incorrect représente un risque élevé d'accident ! Le texte allemand de cette notice fait foi.
Sous réserve de modifications.

FIN

Kansallisia asennusten teknistä hyväksymistä koskevia määräyksiä on noudatettava.
Kaikki vetolaitteeseen tehtävät muutokset tai jälkiasennukset ovat kiellettyjä. Nämä johtavat käyttöluvan raukeamiseen.
Mahdollinen eristysmassa tai pohjan suojaus tulee poistaa ajoneuvosta vetolaitteen kiinnityspintojen alueelta.
Vetolaite on tarkoitettu perävaunujen vetämistä ja kuormatelineiden käyttöä varten. Muut käyttötavat on kielletty.
Pysäköintitutkalla varustetuissa ajoneuvoissa voi esiintyä vetolaitteen asennuksen jälkeen toimintahäiriöitä, sillä osat (kuulatanko, vetokuula) saattavat olla tunnistinten mittausalueella. Tällaisessa tapauksessa mittausaluetta tulee muuttaa tai pysäköintitutka kytkeä pois päältä. Irrotettavilla tai käännettävillä kuulatangoilla varustettua vetolaitetta käytettäessä pysäköintitutkan toimintahäiriöt eivät ole todennäköisiä, mikäli kuulatanko siirretään pois käyttöasennosta.
Vetolaite on turvallisuuteen vaikuttava osa, jonka saa asentaa vain alan erikoisliike. Virheellinen asennus voi aiheuttaa vakavan onnettomuuden! Tämän ohjeen saksankielinen teksti on sitova. Oikeudet muutoksiin pidätetään.

GB

National guidelines concerning official approval of auxiliaries must be observed.
Jegliche Änderungen bzw. Umbauten an der Anhängevorrichtung sind verboten. and voids the operating licence.
Remove the insulating compound and underbody coating - if there is any - from the area around the contact surface of the trailer hitch.
The trailer hitch is intended for towing trailers and for attaching devices for carrying loads. Any other use is prohibited.
In the case of vehicles equipped with an acoustic parking system, malfunctions may occur after mounting the trailer hitch due to parts (e.g. the bar or the ball) may be in the sensor range. In this case, adjust the sensing range or disable the acoustic parking system. If using trailer hitches with removable or pivoting ball tow bars, the acoustic parking system should function normally when the ball tow bar is not in the operating position.
A trailer hitch is a safety-critical part and may be fitted only by qualified companies. Improper assembly may result in a serious accident hazard! The German text of this instruction is binding. Subject to change.

GR

[illegible]
[illegible]
[illegible]
[illegible]
[illegible]

HU

Figyelembe kell venni a mĦszaki átvételre vonatkozó nemzeti irányelveket.
A vonószerkezeten tilos bármiféle átalakítást végezni. A szerkezet megváltoztatása vagy átalakítása a forgalmi engedély megszĦnését vonja maga után.
Távolítsa el a szigetelĘ anyagot ill. az alvázvédĘt - amennyiben van - a gépjármĦrĘl a vonószerkezet illesztési felületeinek tartományában.
A vonószerkezet utánfutók vontatására szolgál és teherhordó jármĦvek alkalmazására. EttĘl eltérĘen tilos használni a vontatószerkezetet.
Tolatóradarral ellátott gépjármĦveknél a vonószerkezet felszerelése hibás mĦködést okozhat, mivel egyes részek (vonóhorog-rúd, vonóhorog-gömb) az érzékelĘ látószögébe érhetnek. Ebben az esetben be kell állítani újból a látószöget vagy kiiktatni a tolatóradart. LevehetĘ gömbfejĦ vonóhoroggal ellátott vonószerkezet alkalmazásánál, ha a vonóhorgot eltávolítja az üzemeltetési pozícióból, akkor a szerkezet nem zavarhatja a tolatóradart.
A vonószerkezet egy biztonsági felszerelés, amelyet csak szaküzem szerelhet fel. Helytelen szerelés súlyos balesethez vezethet! A német szerelési utasítás betartása kötelezĘ. Változtatások jogát fenntartjuk.

I

Devono essere osservate le normative nazionali sui collaudi.
È vietato modificare o montare diversamente il gancio di traino. Ciò comporta l'annullamento del permesso di circolazione.
Rimuovere la massa isolante e la protezione della sottoscocca del veicolo (se presente) nella zona della superficie di contatto con il gancio di traino.
Il gancio di traino è destinato alla trazione di rimorchi e all'esercizio di portacarichi. Un'utilizzazione per scopi diversi da quelli previsti non è consentita.
Sui veicoli con dispositivo ausiliario di parcheggio, in seguito al montaggio del gancio di traino possono verificarsi anomalie di funzionamento, poiché i componenti (barra di traino, sfera di aggancio) possono interferire con i sensori. In questo caso è necessario regolare l'area di rilevamento o disattivare il dispositivo ausiliario di parcheggio. Se si utilizzano dispositivi di traino con gancio di traino a sfera removibile o orientabile, è improbabile che si verifichino anomalie di funzionamento dell'ausilio di parcheggio quando il gancio di traino a sfera è smontato.
Il gancio di traino è un componente di sicurezza e deve essere montato esclusivamente da personale specializzato. In caso di montaggio errato sussiste il pericolo di incidenti gravi! È vincolante il testo tedesco di queste istruzioni.
Con riserva di modifiche.

N

Nasjonale retningslinjer om godkjennelse av monteringer skal overholdes.
Enhver endring hhv. ombygging av tilhengerfestet er forbudt. Dette vil ødelegge brukeropplevelsen.
Fjern isolasjonsmasse hhv. understellsbeskyttelse fra kjøretøyet, fra området ved tilhengerfestet - hvis dette finnes.
Tilhengerfestet brukes til trekke tilhengere og som lastfeste. Det er forbudt å bruke anordninger av annen art.
På kjøretøyer med parkeringshjelp kan man etter at tilhengerfestet er montert oppleve feilfunksjon fordi deler (kulestang, koblingskule) kommer inn i registreringsområdet til sensorene. Hvis dette skjer må registreringsområdet tilpasses eller så må parkeringshjelpen deaktiveres. Ved bruk av tilhengerfester med avtakbar hhv. svingbar kulestang, vil man ikke få feil på parkeringshjelpen når kulestangen tas ut av bruksstilling.
Tilhengerfestet er en sikkerhetskomponent og skal monteres av fagbedrift. Det er stor fare for at det kan oppstå ulykker ved feil montering! Den tyske teksten i denne veiledningen er bindende. Med forbehold om endringer.

NL

Nationale richtlijnen betreffende de montagegoedkeuring moeten in acht worden genomen.
Elke wijziging van de aanhanger is verboden. Wijziging leidt tot verval van de gebruikstoestemming.
Isolatiemassa of de beschermende laag van het voertuig - indien aanwezig - van de contactvlakken van de trekinrichting verwijderen.
De aanhanger is bedoeld voor het trekken van aanhangers en het gebruiken van lastdragers. Ander gebruik is verboden.
Bij voertuigen met parkeerhulp kunnen zich na montage van de aanhanger defecte functies voordoen omdat onderdelen (kogelstangen, koppelingskogels) zich in het waarnemingsbereik van de sensors kunnen bevinden. In dit geval moet het waarnemingsbereik worden aangepast of de parkeerhulp worden gedeactiveerd. Bij gebruik van aanhangers met verwijderbare resp. zwenkbare kogelstangen is een defecte werking van de parkeerhulp onwaarschijnlijk als de kogelstang uit gebruikspositie wordt gezet.
De aanhanger is veiligheidsonderdeel en mag alleen door vakkundig personeel worden gemonteerd. Bij verkeerde montage bestaat ernstig gevaar voor ongevallen! De Duitse tekst van deze handleiding is bindend. Wijzigingen voorbehouden.

PL

ProszĊ przestrzegaü krajowych wytycznych dotyczących odbioru technicznego.
Wszelkie zmiany lub przebudowy haka holowniczego są zabronione. Spowodują one utratĊ waĪnoĞci Ğwiadectwa homologacji.
ProszĊ usunąü masĊ izolacyjną lub zabezpieczenie podwozia pojazdu (jeĞli są) w obszarze styku haka holowniczego.
Hak holowniczy montowany jest w transporterach i sáuĪy do ciągniĊcia przyczep. Niezgodne z przeznaczeniem zastosowanie jest zabronione.
Po zamontowaniu haka holowniczego w pojazdach z systemem wspomagania parkowania mogą wystąpiü usterki, jeĞli drąĪek lub kula haka holowniczego znajdują siĊ w zakresie wykrywalnoĞci czujników. W tym przypadku naleĪy dostosowaü zakres wykrywalnoĞci lub dezaktywowaü system wspomagania parkowania. W przypadku zastosowania haka holowniczego ze zdejmowanym lub odchylanym drąĪkiem kulkowym moĪna uniknąü wadliwego dziaáania systemu wspomagania parkowania poprzez wyjĊcie drąĪka lub jego wysuniĊcie z pozycji roboczej.
Hak holowniczy stanowi element bezpieczeĊstwa i moĪe zostaü zamontowany wyáącznie przez firmĊ specjalistyczną. W przypadku nieprawidáowego montaĪu istnieje powaĪne ryzyko wypadku! Tekst niniejszej instrukcji w jĊzyku niemieckim jest wiąĪący. Zmiany zastrzeĪone.

RUS

[illegible]

S

Nationella riktlinjer beträffande monteringen skall beaktas.
All form av ändring respektive ombyggnad på dragkroken är förbjuden. Förändringar resulterar i att typgodkännandet upphör att gälla.
Eventuell isolermassa resp. undergolvets skydd, i området för dragkroksfästets anliggningsytor, ska avlägsnas.
Dragkroken används för dragning av släpvagnar och för användning av lastbärare. Annan typ av användning är förbjuden.
På fordon med parkeringshjälp kan felfunktioner uppträda efter att dragkroken monterats, då komponenter (dragkula, kopplingskula) kan ligga inom sensorernas räckvidd. I detta fall ska räckvidden anpassas eller parkeringshjälpen inaktiveras. Vid användning av dragkrokar med avtagbara resp. infällbara dragkulor, är det osannolikt att felfunktioner inträffar när dragkulan tas ur driftposition.
Dragkroken är en säkerhetskomponent och bör endast monteras av kvalificerade tekniker. Vid felaktig montering föreligger risk för allvarliga olyckor! Den tyska texten i denna anvisning är bindande. Ändringar förbehålls.

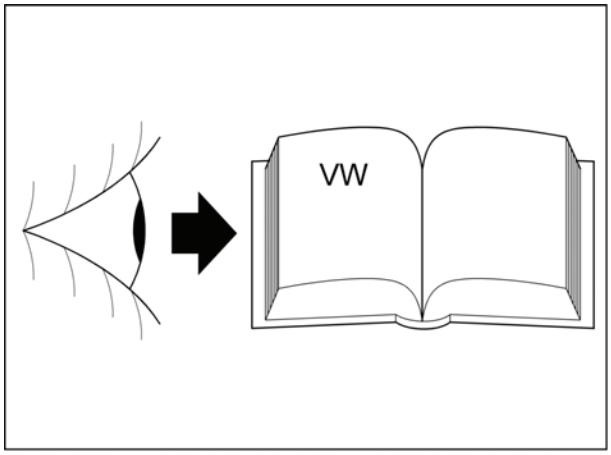
VW

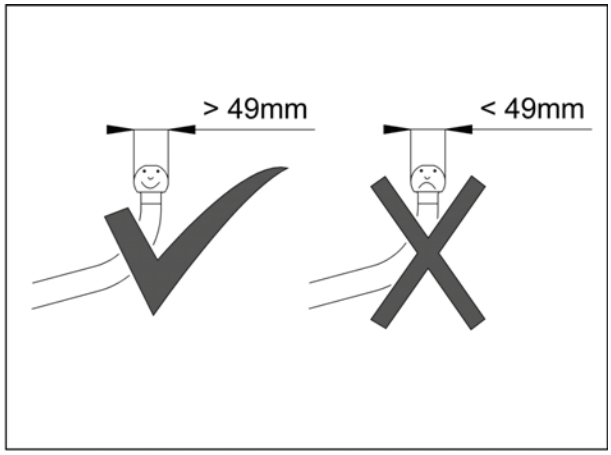
> 49mm
< 49mm

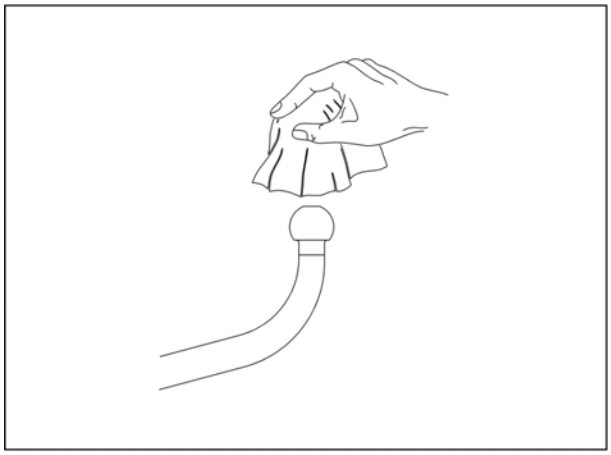

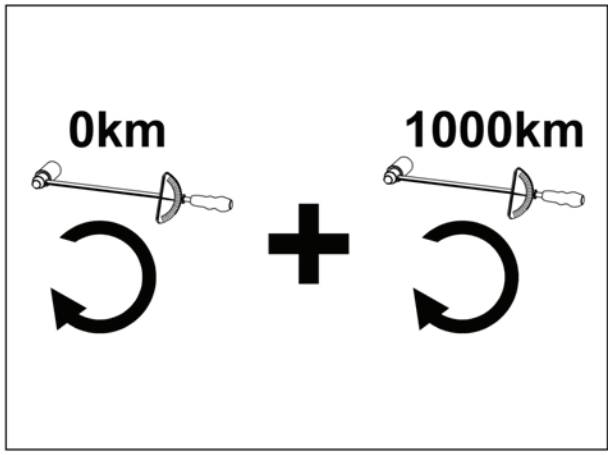
0km
1000km

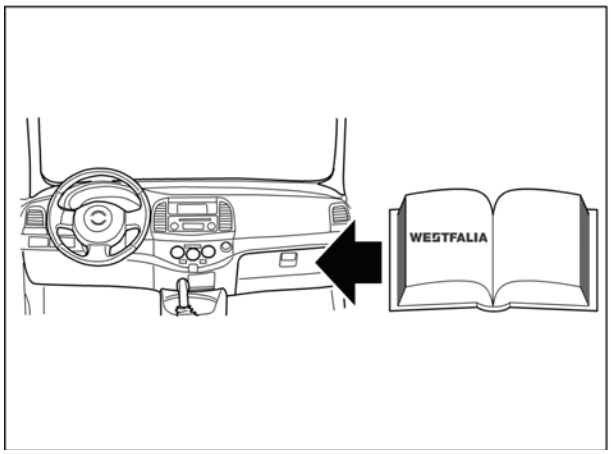
WESTFALIA

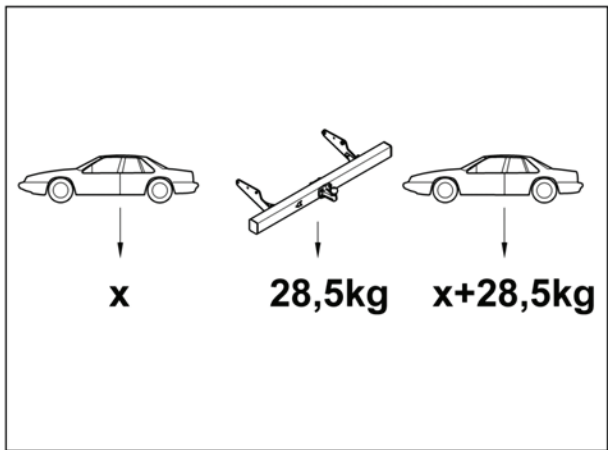
x
28,5kg
x+28,5kg

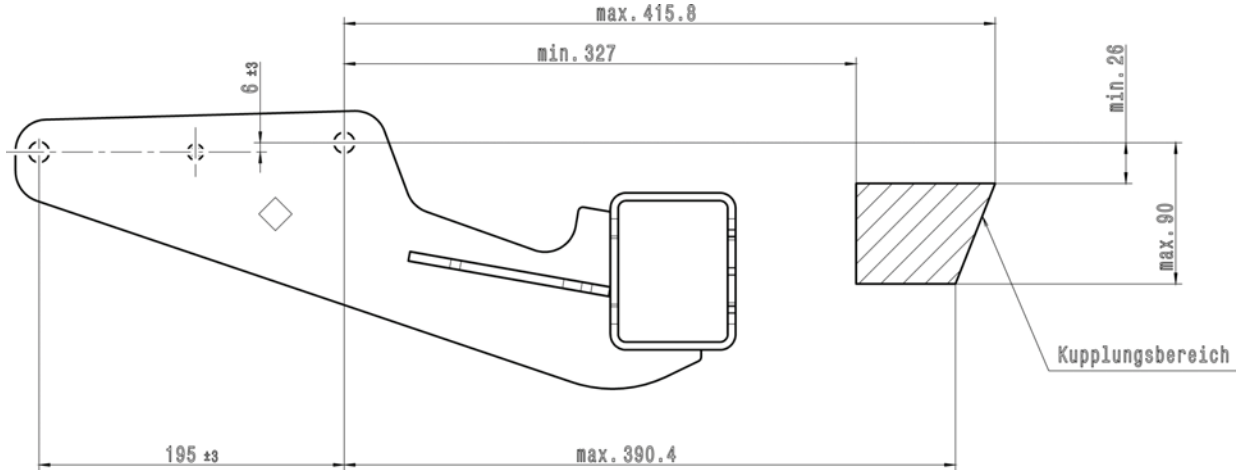

Kuppelbereich für Kupplungskugeln mit Halterung oder selbsttätige Bolzenkupplungen.
Oblast spojení pro spojkové hlavice s drŸákem nebo samoþinné þepové spojky.
Koblingsområde for koblingskugler med holder eller automatisk låsende koblingsbolte.
Zona de acoplamiento para bolas de acoplamiento con soporte o acoplamientos de pernos automáticos.
Zone d}accouplement des boules d}attelage avec support ou accouplements à boulon automatiques.
Kiinnittimellä varustettujen vetonuppien tai itsetoimisten pulttikytkinten kytkentäalue.
Couplng area for coupling balls with bracket or automatic drawbar couplings.
Êi¢ŢZŘı Ĉůi8ňŞ8ÛŢ ı ij¦ řţi8ı Ĉůi8ňŞ8ʒi ı IJŘţŢĉ¦ Ř¦8Ia¢ĦŢʒ¦8ı 8ůi ĈňI ŢʒʒI ʌi řţŢ.
Kapcsolási tartomány tartószerkezetes vonógömbök vagy önmĦködĘ csapos tengelykapcsolók számára.
Zona di accoppiamento per ganci di traino con supporto o giunti a pioli automatici.
Koplingsområde for koplingskuler med holder eller automatiske boltkoplinger.
Koppelbereik voor koppelkogels met bevestiging of automatische penkoppelingen.
Obszar sprzĈgowy dla gáowic kulowych z uchwytem lub samoczynnych sprzĈgieápalcowych.
?i ħə-łuɥ ı uɥ ħɢɹ ɢuɹ ɲ əɤi əɵ ɯħ ⌊ʒ ł ł ɤɪɟ ı uɥ ħɢɹ ħ ɢuɢ əɜłi ħ əłɢmɟ łɤɢɯ ı əɥɢɵɟ əɵ ɯħ ⌊ʒ ł.
Kopplingszon för kopplingskulor med hållare eller automatiska bultkopplingar.

D

An diese Anhängevorrichtung können weitere Anhängevorrichtungen oder Wechselplattensysteme (z.B. der Klasse F) und/oder Kupplungskugeln mit Halterung (z.B. der Klasse A50-2, A50-X usw.) und/oder selbsttätige Bolzenkupplungen (z.B. Klasse C50, S usw.) montiert werden.

Diese Anhängevorrichtung ist serienmäßig mit der Kupplungskugel mit Halterung Klasse A50-X, Typ 321 701 Genehmigungsnummer nach Richtlinie 94/20/EG: e13 00-3125, maximaler D-Wert: 14,3 kN, maximlae Stützlast: 120 kg ausgerüstet.
Falls hier andere Bauteile montiert werden, die Herstellervorgaben in den entsprechenden Montageanleitungen beachten und für ausreichende Schraubenlängen sorgen.

CZ

Na toto závČsné zaĜízení smí být namontována dal□í závČsná zaĜízení nebo systémy výmČnných destiþek (napĜtĜídy F) a / nebo spojkové hlavice s drŸákem (napĜtĜídy A50-2, A50-X atd.) a / nebo samoþinné þepové spojky (napĜtĜídy C50, S atd.).

Toto závČsné zaĜízení je sériovČ vybaveno spojkovou hlavicí s drŸákem tĜídy A50-X, typ 321 701, þíslo povolení dle smČrnice 94/20/ES: e13 00-3125, maximální hodnota D: 14,3 kN, maximální zatíŸení taŸného zaĜízení: 120 kg. Pokud zde budou namontovány jiné komponenty, respektovat zadání výrobce v pĜslu□ných montáŸních pokynech a postarat se o dostateþné délky □roubÊ.

DK

På dette anhængertræk kan der monteres flere anhængertræk eller systemer med udskiftelige plader (fx i klasse F) og/eller koblingskugler med holder (fx i klasse A50-2, A50-X osv.) og/eller automatisk låsende koblingsbolte (fx klasse C50, S osv.)

Dette anhængertræk er standardmæssigt monteret med koblingskugle med holder i klasse A50-X, type TB321 701, godkendelsesnummer iht. direktiv 94/20/EF: e13 00-3125, maksimal D-værdi: 14,3 kN, maksimal støttebelastning: 120 kg. Hvis der monteres andre komponenter her, skal producentforskrifterne i de pågældende montagevejledninger overholdes og der skal sørges for tilstrækkelige skruelængder.

E

En este dispositivo de enganche se puede montar otros dispositivos de enganche o sistemas de discos de cambio (p. ej. de la clase F) y/o bolas de acoplamiento con soporte (p. ej. de la clase A50-2, A50-X) y/o acoplamientos de pernos automáticos (p. ej. de la clase C50, S).

Este dispositivo de enganche lleva de serie la bola de acoplamiento con soporte de la clase A50-X, tipo 321 701, número de permiso según la Directiva 94/20/CE: e13 00-3125, valor D máximo: 14,3 kN, carga de apoyo máxima: 120 kg.
Si aquí se montan otros componentes, hay que seguir las indicaciones del fabricante contenidas en las correspondientes instrucciones de montaje y cuidar que haya suficiente longitud de atornillado.

F

Il est possible de monter d'autres attelages ou systèmes à plaques interchangeables (p. ex. de la classe F) et/ou des boules d}attelage avec support (p. ex. de la classe A50-2, A50-X etc.) et/ou des attelages à boulon automatiques (p. ex. de la classe C50, S etc.) sur cet attelage.

Cet attelage est équipé de série de la boule d}attelage avec support de la classe A50-X, type 321 701, numéro d}homologation selon la directive 94/20/CE : e13 00-3125, effort sur timon maxi : 14,3 kN, charge sur timon maxi : 120 kg.
Si, à cet endroit, d}autres composants doivent être montés, tenir compte des instructions contenues dans les notices de montage fournies par le fabricant et veiller à une longueur de vis suffisante.

FIN

Tähän ripustuslaitteeseen voidaan asentaa muita ripustuslaitteita tai vaihtolevyjärjestelmiä (esim. F-luokan) ja / tai pidikkeellä (esim. luokan A50-2, A50-X jne.) varustettuja vetonuppeja, ja/tai itsetoimisia pulttikytkimiä (esim. luokan C50, S jne.).

Tämä ripustuslaite on varustettu sarjanmukaisesti vetonupilla, jossa on kiinnitin luokaltaan A50-X , tyyppiä 321 701, hyväksyntänumero direktiivin 94/20/E□ mukainen. e13 00-3125, maksimi D-arvo: 14,3 kN, maksimi tukikuorma: 120 kg.
Jos tähän asennetaan muita rakenneosia, on huomioitava valmistajan antamat tiedot sekä huolehdittava siitä, että ruuvit ovat riittävän pituiset.

GB

Further towing devices or plate change systems (e.g. class F) and / or coupling balls with bracket (e.g. class A50-2, A50-X, etc.) and / or automatic drawbar couplings (e.g. class C50, S, etc.) can be attached to this tow bar.

As standard, this towing device is equipped with a coupling ball with bracket of class A50-X, type 321 701, approval number in accordance with directive 94/20/EC: e13 00-3125, maximum D value: 14,3 kN, maximum load on the coupling device: 120 kg.
If other components are to be fitted here, always observe the manufacturer}s specifications in the respective assembly instructions and ensure that all the bolts have the correct length.

GR

Ì IJŞ¡ ĦRIJ ňŞ ûl ÕňŞ8 ¡ 8IJŘ ʒ ʌ ŋdJŋÕňHĮ ı 8ĦĮ dʒ ŋʒŋÛŞşŋÕňHţ¡ ŢŘʒʒì 8 ¡ Ţ IJŘňì Ţ8 ûl ÕňŞ8 Ŕ ı 8ı IJŘʒ¡ IJ ¡ ʒʒ¡ ÛŘ8 ʌ ʒ¡ ţ ō Ĥ(ʌ .Z. IJŞ8 ţ¡ IJŞÛŋdʃ 8 F) ţ¡ Ţ Ŕ ı ij¡ ŋdJ 8 ûl ÕňŞ8 ʒì ı 8Ûţ dJ IJŞIJŘdJ (ʌ .Z. IJŞ8 ţ¡ IJŞÛŋdʃ 8 A50-2, A50-X ţ ʒʌ .) ţ¡ Ţ Ŕ¡ 8Ie ʒ¡ IJ ʒ ʌ ŋ8ʒęĦŢ ûl ÕňŞ8 (ʌ .Z. ţ¡ IJŞÛŋdʃ C50, S ţ ʒʌ .).

ň 8IJŘ Ş ı ÌŢJŘ IJŞ8 ¡ ŢRIJ ňŞ8 d8ʒ ŋÕʒţ Ş ı Ş8 ìñĦ¡ Ţì ňŋʌ ʒŢ ʒ ŕĦŞ ʒì IJŞ ı ij¡ ŋdJ ı Õûì 8ňŞ8 ʒì ı IJŘdJÛʒ¡ IJŞ8 ţ¡ IJŞÛŋdʃ 8 A50-X, IJÕʌ ŋ8 321 701, ¡ dJŢʒęʒ8 ŕ Ûţ dJŢ Ş8 ı Õʒ ij Ą Ĥ¡ ʒì IJŞĦŋ¡ ŞÛʃ 94/20/ÆÉE e13 00-3125, ʒ ŕ ÛŢ IJŞ IJʒ Ŕ D: 14,3 kN, ʒ ŕ ÛŢ IJŋ ij ŋdJŋ ı IJŋ ı Ş ʒì ŋ ûl ÕňŞ8: 120 kg.
Ì ì ʌ ì dJʌ IJÁ ı Ş ʌ ŋ8 ʒ ŋĦJŘdJŋĦJ ŢŘʒʒ¡ ì ňĦ¡ dJJŘʒ¡ IJ , ʌ dJ ʌ ì Ţ Ĥ¡ IJŞdJŋÕĦJ ŢŋŢ ʌ dJŋ¡ Ţ ÛdJ ij ŕ 8 IJŋ8 ţ¡ IJ ı ţì 8¡ ı IJŘ ı IJʒ¡ ĦJ IJŋŢì 8 ŋ¡ ŞÛì 8 ı 8Ĥ¡ dʒ ŋʒęÛŞ ı Ş8 ţ¡ Ţ Ĥ¡ ZdJŞ ı Ţʒ ŋ ʌ ŋŢŋÕĦJ Ţùñ¡ ì 8 ʒì ì ʌ ¡ dţ Ŕ ʒ Ŕţ ŋ8.

HU

Erre a vonószerkezetre részerelhetĘk további vonószerkezetek vagy cserélhetĘ rendszerek (pl. F osztály) és/vagy tartószerkezetes vonógömbök (pl. A50-2, A50-X stb. osztály) és/vagy önmĦködĘ csapos tengelykapcsolók (pl. C50, S stb. osztály).

Ez a vonószerkezet szériaszerĦen az A50-X osztályba sorolt, 321 701 típusú, tartószerkezettel ellátott vonógömbbel van felszerelve, amelynek a 94/20/EK irányelv szerinti engedélyszáma: e13 00-3125, maximális D értéke: 14,3 kN, maximális támasztóterhelése: 120 kg.
Ha ettĘl eltérĘ alkatrészek kerülnek felszerelésre, akkor figyelembe kell venni az adott szerelési útmutatóban szereplĘ gyártói elĘírásokat, és biztosítani kell megfelelĘ hosszúságú csavarokat.

I

Su questo gancio di traino possono essere montati altri ganci di traino o sistemi a lastre intercambiabili (ad es. quello della classe F) e/o ganci di traino a sfera con supporto (ad es. quelli della classe A50-2, A50-X ecc.) e/o giunti a pioli automatici (ad es. classe C50, S ecc.).

Questo gancio di traino è munito di serie di gancio di traino a sfera con supporto classe A50-X, tipo 321 701, numero di omologazione secondo la direttiva 94/20/CE: e13 00-3125, valore D massimo: 14,3 kN, carico di appoggio massimo: 120 kg.
Se vengono montati diversi componenti, osservare quanto indicato dal produttore nelle corrispondenti istruzioni di montaggio e accertarsi che le viti abbiano una lunghezza sufficiente.

N

På dette tilhengerfestet kan det monteres ytterligere tilhengerfester eller systemer med utskiftbare plater (f.eks. klasse F) og / eller koplingskuler med feste (f.eks. klasse A50-2, A50-X osv.) og / eller automatiske boltkoplinger (f.eks. klasse C50, S osv.).

Dette tilhengerfestet er som standard utstyrt med koplingskule med holder i klasse A50-X, type TB 321 701, godkjent i henhold til direktiv 94/20/EF med godkjenningsnummer: e13 00-3125, maksimal D-verdi: 14,3 kN, maksimal støttelast: 120 kg.
Ved montering av andre komponenter skal du følge anvisningene fra produsenten i monteringsveiledningen og sørge for at du bruker lange nok skruer.

NL

Op deze trekhaak kunnen ook andere trekhaken of wisselplaatsystemen (bijv. van klasse F) en/of koppelkogels met bevestiging (bijv. van klasse A50-2, A50-X enz.) en/of automatische penkoppelingen (bijv. klasse C50, S enz.) gemonteerd worden.

Deze trekhaak is standaard uitgerust met de koppelkogel met bevestiging klasse A50-X, type 321 701, keuringsnummer volgens de richtlijn 94/20/EG: e13 00-3125, maximale D-waarde: 14,3 kN, maximale steunlast: 120 kg.
Als u hiervoor andere onderdelen monteert, dient u zich te houden aan de informatie van de fabrikant zoals vermeld in de desbetreffende montagehandleidingen en dient u er voor te zorgen dat u schroeven gebruikt van voldoende lengte.

PL

Do tej ramy moĮna zamontowaü inne urządzenia sprzĈgające lub systemy wymiennej páyty (np. klasy F) i / lub gáowice kulowe z uchwytem (np. klasy A50-2, A50-X itp.) i / lub samoczynne sprzĈgáa palcowe (np. klasy C50, S itp.).

Hak holowniczy wyposaĮony jest standardowo w gáowicĈ kulową z uchwytem klasy A50-X, typ 321 701, numer homologacji wedáug dyrektywy 94/20/WE: e13 00-3125, maksymalna wartoĞü D: 14,3 kN, maksymalne obciąĮenie haka holowniczego: 120 kg.
JeĞli montowane są w tym miejscu inne elementy, naleĮy przestrzegaü wymagaĘ producenta podanych w odpowiednich instrukcjach montaĮu oraz uĮyü Ğrub o dostatecznej dáugoĞci.

RUS

[illegible] (F), [illegible] A50-2, A50-X [illegible]), [illegible] C50, S [illegible].).

[illegible] A50-X, [illegible] 321 701, [illegible] 94/20/EG: e13 00-3125, [illegible] D: 14,3 [illegible], [illegible]: 120 [illegible].

S

Vid denna draganordning kan ytterligare draganordningar eller vändskivesystem (t ex klass F) och / eller kopplingskulor inkl. hållare (t ex klass A50-2, A50-X osv.) och / eller automatiska bultkopplingar (t ex klass C50, S osv.) monteras.

Denna draganordning är seriemässigt utrustad med kopplingskulan inkl. hållare klass A50-X, typ 321 701, tillståndsnummer enligt direktiv 94/20/EG: e13 00-3125, maximalt D-värde: 14,3 kN, maximal stödlast: 120 kg.
Om andra konstruktionsdelar ska monteras här, beakta tillverkarens instruktioner i monteringsanvisningarna och se till att skruvlängden är tillräcklig.

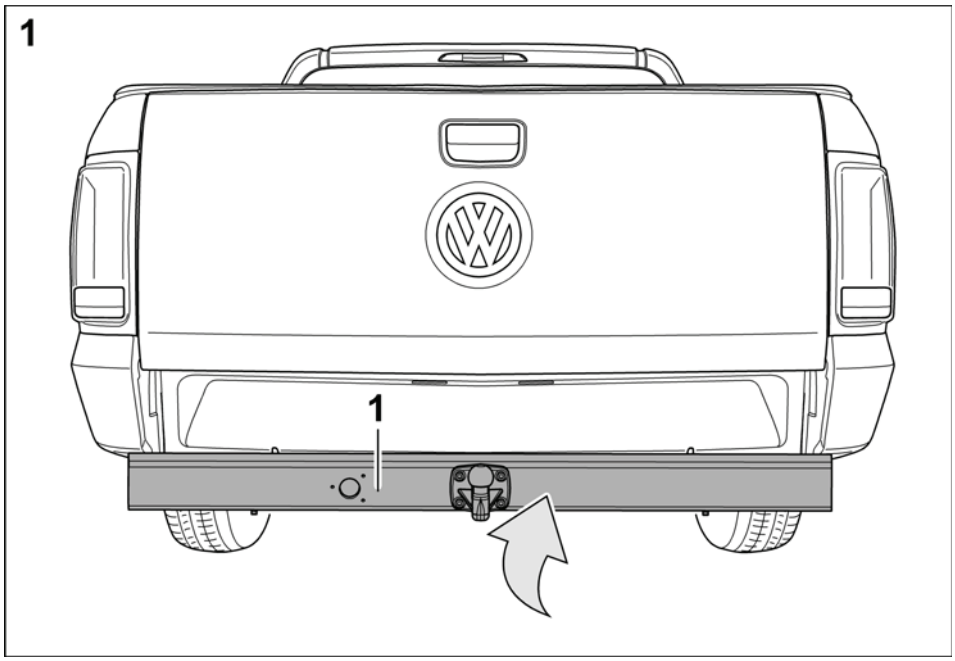
1
1

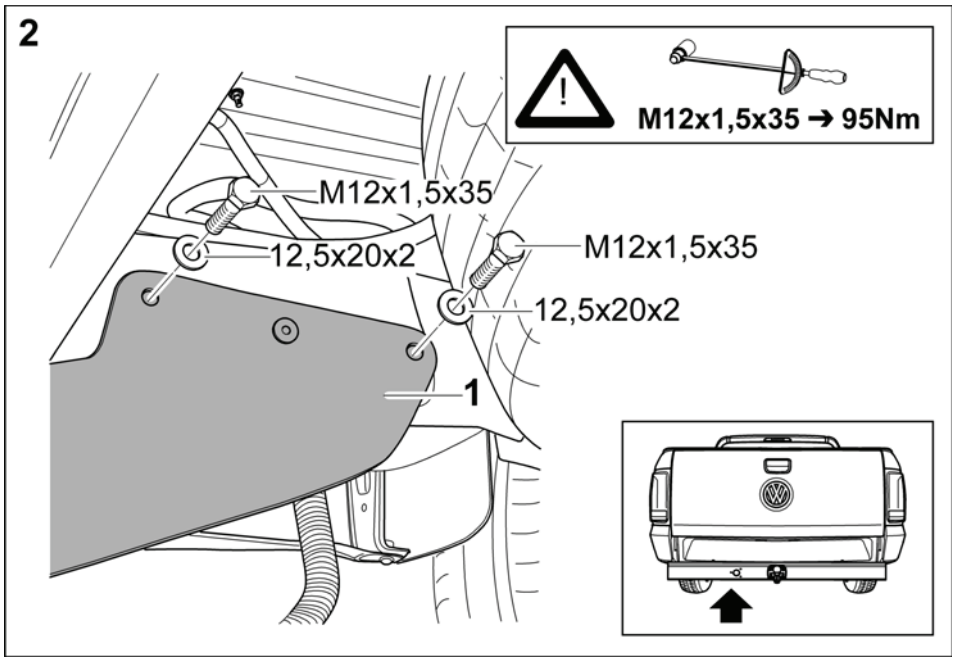
2
M12x1,5x35 ➔ 95Nm
M12x1,5x35
12,5x20x2
M12x1,5x35
12,5x20x2
1

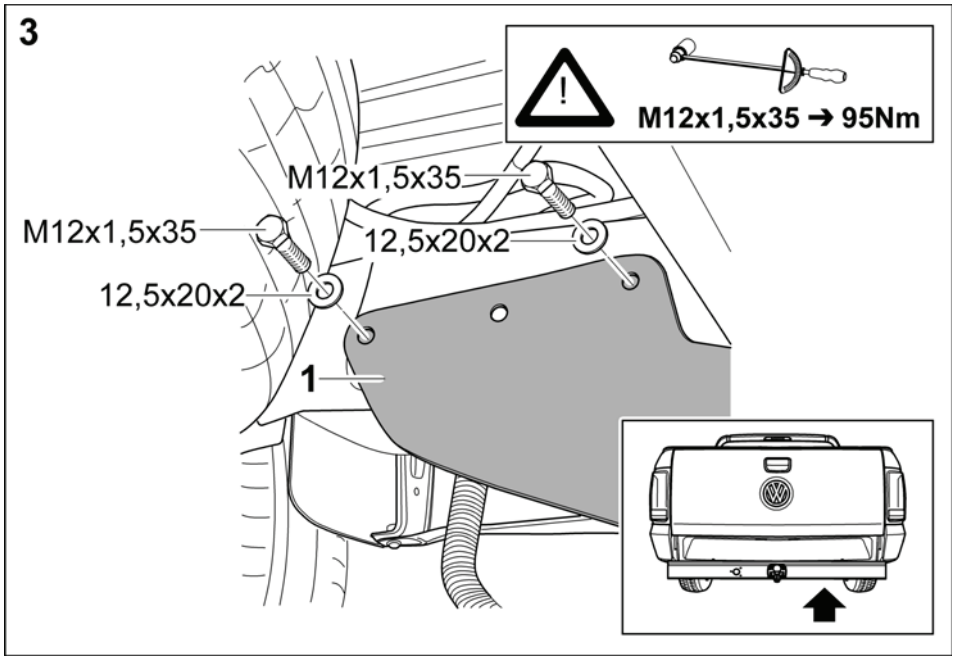
3
M12x1,5x35 ➔ 95Nm
M12x1,5x35
M12x1,5x35
12,5x20x2
12,5x20x2
1

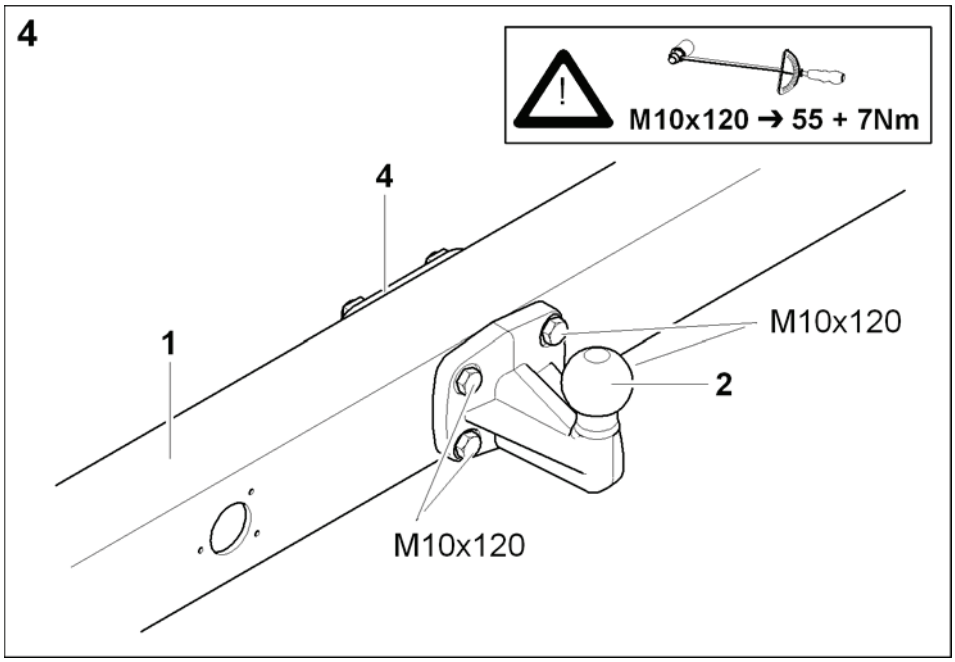
4
M10x120 → 55 + 7Nm
4
1
M10x120
2
M10x120

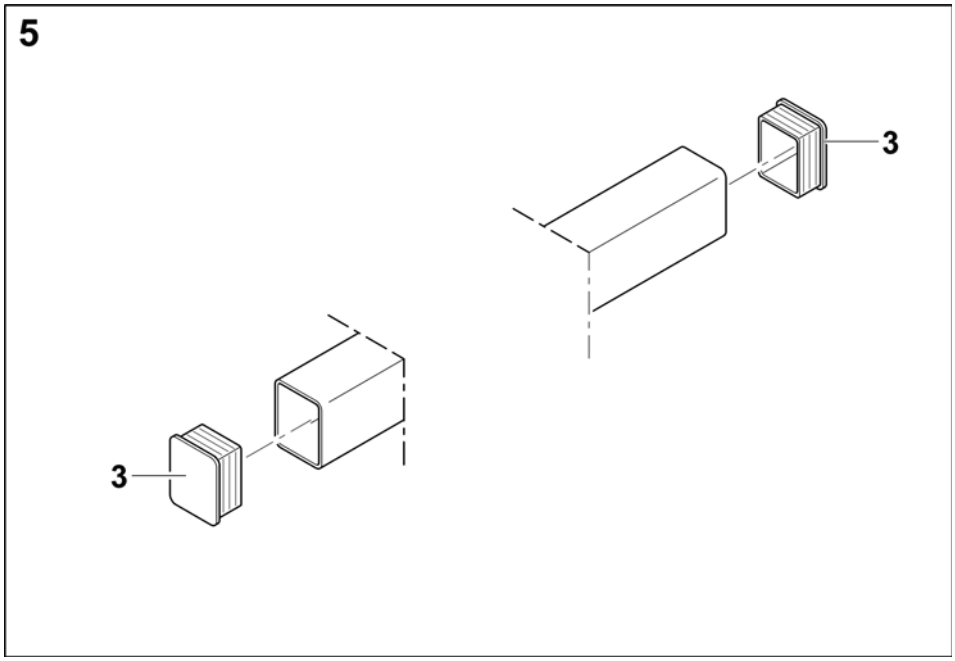
5
3
3

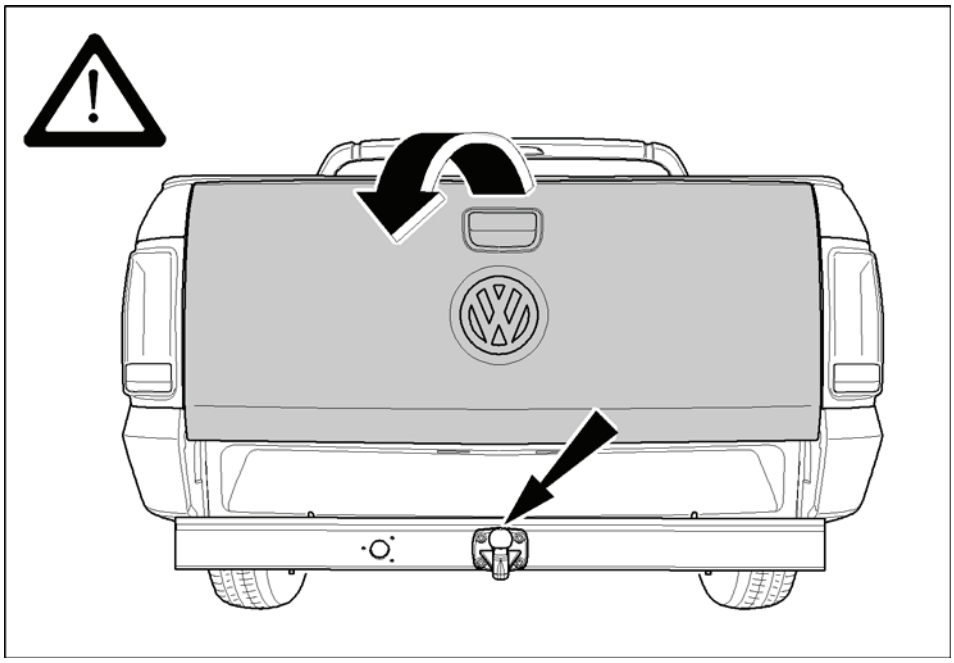

D Der Freiraum nach Anhang VII, Abbildung 30 der Richtlinie 94/20/EG ist zu gewährleisten.

CZ Volný prostor ve smyslu PŘílohy VII, obr. 30 SmĚrnice þ. 94/20/EG musí být zaruþen.

DK Frirummet skal overholdes iht. bilag VII, fig. 30 i direktiv 94/20/EF.

E Debe garantizarse el espacio libre, conforme al anexo VII, imagen 30 de la directiva comunitaria 94/20/CE.

F L}espace libre spécifé dans l'annexe VII, illustration 30 de la directive 94/20/CE doit être garanti.

FIN Liitteen VII, direktiivin 94/20/E□ kuvan 30 mukainen vapaatila on taattava.

GB The clearance specified in appendix VII, diagram 30 of guideline 94/20/EC must be guaranteed.

GR Êdÿ^ÌÞÌ ÌÞ¡ ij¡ ³ÞÌ¡ÞÞ ÌÞ³ÌÕ¡ÌdÞ8 Zõ dÞ8 Õ³ij ÀÞ¡ ³Ì ÞÊ¡ dÞÞdÞ¡ VII, Ì¡ÞÞ¡ 30 Þ¡8 ë¡ ÞÛÞ¡ 8 94/20/ÆÀ.

HU A 94/20/EG Irányelvek VII. függeléke 30. ábrája szerinti szabad teret garantálni kell.

I Deve essere garantito lo spazio libero secondo l'allegato VII, figura 30 della direttiva 94/20/CE.

N Frirommet etter tillegg VII, figur 30 i direktiv 94/20/EØF skal overholdes.

NL De tussenruimte volgens aanhangsel VII, afbeelding 30 van de richtlijn 94/20/EG moet in acht worden genomen.

PL Zagwarantowaü swobodną przestrzeĚ zgodnie z zaáącznikiem VII, rysunek 30 dyrektywy 94/20/CE.

RUS Ɉ ɬɬəɜɥɬœɬɜɨ ɛɨ ɛɦɨɟ ɩɪɨɨɬɬɪəɦɬɬɜɨ ɬɨ ɜɥəɬɦɨ ɟ ɪɛɥɨ ɡɟɬɦɛɸ VII, ɪɛɬ. 30 ɤɪɛɪɟɤɨɛɜə 94/20/EG.

S Fritt utrymme enligt bilaga VII, bild 30 i direktiv 94/20/EG ska garanteras.

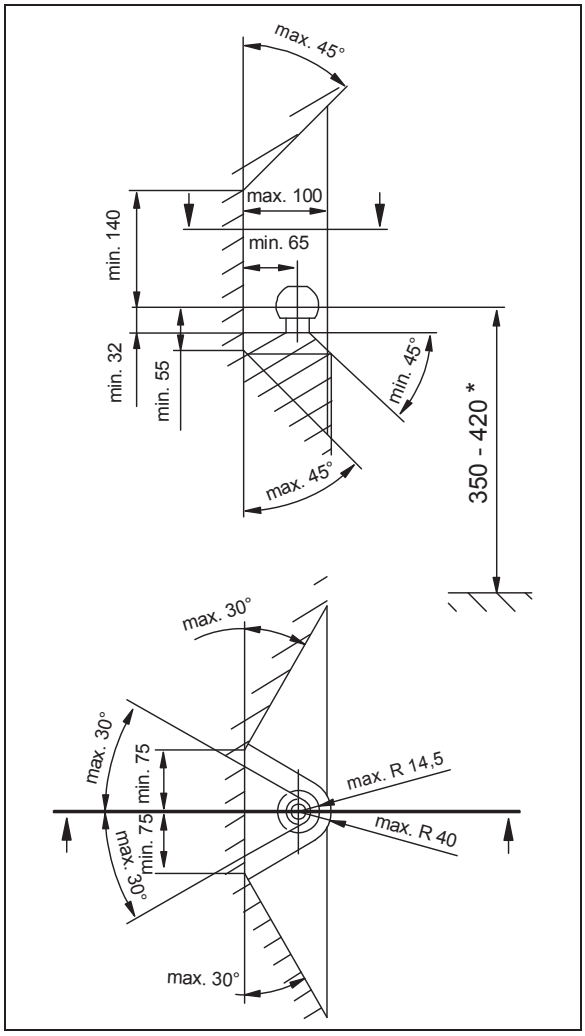

* bei zulässigem Gesamtgewicht des Fahrzeuges

CZ * pŘi celkové pŘípustné hmotnosti vozidla

DK * ved tilladt totalvægt for køretøjet

E * con peso total autorizado del vehículo

F * pour poids total en charge autorisé du véhicule

FIN * Ajoneuvon suurimmalla sallitulla kokonaispainolla

GB * at gross vehicle weight rating

GR * ÛÞ¡ ÌÞÞÌ^ÞÞdÞÌ^ÌdÞ ³ÞÌdÞ ÜÞÞdÞ8 ÌÞÞ8 ÞZÊ³¡ ÌÞÞ8

HU * A jármű megengedett összsúlya esetén

I * per il peso complessivo ammesso del veicolo

N * ved kjøretøyets tillatte totalvekt

NL * bij toegestaan totaal gewicht van het voertuig

PL * przy dopuszczalnym ciężarze całkowitym pojazdu

RUS * ɪɪɢ ɛɨɨɪ ɩɬɬɢɦɨɨ ɦɨɨ ɛɥɟɬɟ ɜɨɬɟɟ əɜɬɨɨ ɦɨɨ ɛɢɥɟ

S * vid fordonets tillåtna totalvikt

D Der Handhebelfreiraum von Bolzenkupplungen nach Anhang VII, Abbildung 33 der Richtlinie 94/20/EG ist zu gewährleisten.

CZ VĤle ruþní páky od þepových spojek ve smyslu PĜílohy VII, obr. 33 SmČrnice þ. 94/20/EG musí být zaruþen.

DK Frirummet for håndtaget på bolttræk skal overholdes iht. bilag VII, fig. 33 i direktiv 94/20/EF.

E Debe garantizarse el espacio libre de la palanca de maniobra con respecto a los acomplamientos de pernos, conforme al anexo VII, imagen 33 de la directiva comunitaria 94/20/CE.

F Assurer un espace libre pour le levier à main des dispositifs d}accouplement à broches conformément à l}annexe VII, illustration 33 de la directive 94/20/CE.

FIN Liitteen VII, direktiivin 94/20/E kuvan 33 mukainen pulttikytkimien käsivivun vapaa väli on taattava.

GB The hand lever clearance of the bolt couplings specified in appendix VII, diagram 33 of guideline 94/20/EC must be guaranteed.

GR Êďƌ ʌ ǐ ŢȞ ǐ ħ ȚıįȚ ȝ ȘǐĮ ŢȘ ǐ ȝ Ǿ ǐ ďƍ8 Ȥō ďƍ8 ı ǐ ďȐ įȚ ƍ88 ı 8ûǐ ȅ ǐ Ȧ 8 ı Ǿ ȝ Ȧ Ȟ ȝ ǐ Įƞ Ê į ďȐ ďĮȘ VII, ǐ Ţ ęȞ 33 Į88 è į ȘȔ 8 94/20/ȄȄ.

HU A 94/20/EG Irányelvek VII. függeléke 33. ábrája szerinti csapos tengelykapcsoló kézi karjának szabad terét biztosítani kell.

I Deve essere garantito lo spazio libero della leva a mano dei giunti di accoppiamento a perno, secondo l'allegato VII, figura 33 della direttiva 94/20/CE.

N Frirommet rundt håndtaket for boltkoblinger etter tillegg VII, figur 33 i direktiv 94/20/EØF skal overholdes.

NL De tussenruimte van de handhefboom van boutkoppelingen volgens aanhangsel VII, afbeelding 33 van de richtlijn 94/20/EG moet in acht worden genomen.

PL Zagwarantowaü swobodną przestrzeĔ dla dĨwigni rĊcznej sprzĊgáa palcowego zgodnie z zaáącznikiem VII, rysunek 33 dyrektywy 94/20/CE.

RUS Ɉɫɬɚɜɥɹɬɶ ɫɜɨɛɨɞɧɨɟ ɩɪɨɫɬɪɚɧɫɬɜɨ ɞɥɹ ɪɭɱɤɢ ɪɵɱɚɝɚ ɲɤɜɨɪɧɟɜɨɝɨ ɫɰɟɩɧɨɝɨ ɭɫɬɪɨɣɫɬɜɚ ɫɨɝɥɚɫɧɨ ɩɪɢɥɨɠɟɧɢɸ VII, ɪɢɫ. 33 Ⱦɢɪɟɤɬɢɜɵ 94/20/EG.

S Handtagets fria utrymme vid bultkopplingar enligt bilaga VII, bild 33 i direktiv 94/20/EG ska garanteras.

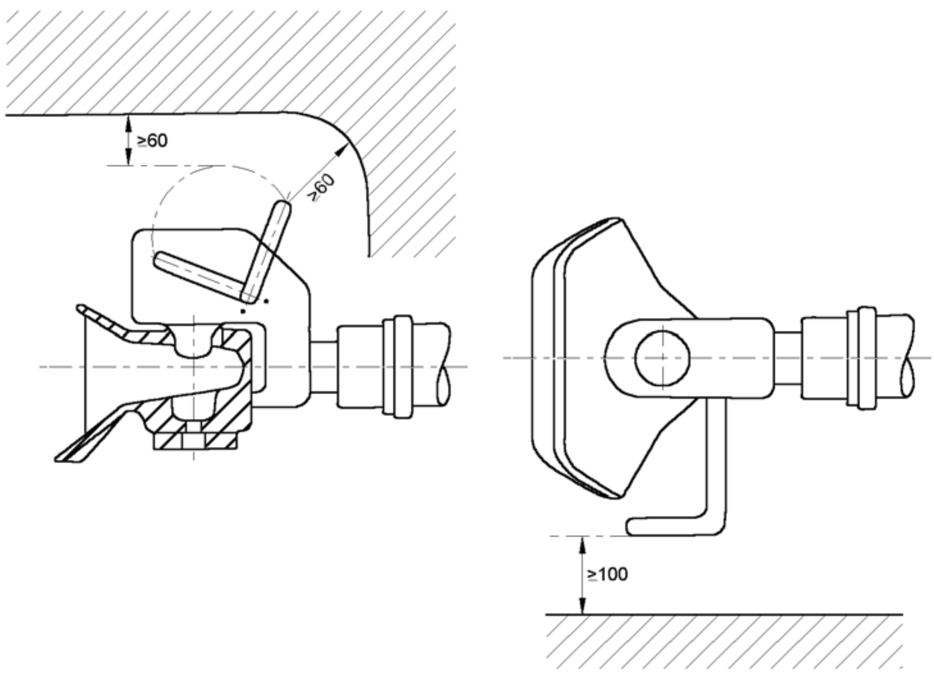

Dispositivo di traino tipo:	321 701
Per autoveicolo:	VW Amarok
Tipo funzionale:	2H

Classe e tipo di attacco:	A50-X
Omologazione:	e13*94/20*00*3125
Valore D:	14,3 kN
Carico verticale max. S:	120 kg
Massa rimorchiabile:	vedi carta di circolazione dell}autoveicolo

In base alla Direttiva europea 94/20, la massa massima rimorchiabile del dispositivo di traino è determinata dal valore di prova □D□ così definito:

D = (T x C) / (T + C) x 0,00981 = □ kN

dove: T = Massa complessiva max. della motrice (in kg) e C = Massa rimorchiabile max. della motrice (in kg)

DICHIARAZIONE DI CORRETTO MONTAGGIO:
la sottoscritta Ditta dichiara che il dispositivo di traino tipo□ □ □ □ □ □ □ □ □ □ .è stato installato a regola d}arte, nel rispetto dei punti d}attacco e delle prescrizioni fornite dalla Casa costruttrice

sul veicolo□ ..

targato □ □ □ □ □ □ □ □ □ □ □

□ □ □ □ □ □ □ □ □ ..□ □ □ □ □ ..lì□ □ □ □ ..□ □ □ □ □ □

timbro e firma

□ ..

Si dichiara inoltre di aver informato l}utente del veicolo sull}USO e MANUTENZIONE del dispositivo stesso.